TRAN GIA

CÔNG TY TNHH KỸ THUẬT SẢN XUẤT THƯƠNG MẠI DỊCH VỤ TRẦN GIA

Trụ sở chính: 32/6 Huỳnh Văn Chính, P. Tân Phú, TP. HCM
Nhà máy : 8A Đường 663 - Thái Mỹ - Củ Chi - TP. HCM
VPGD 1: Số 6 Tân Hiệp 4-3, Hóc Môn, TP. HCM
MST: 0313.560.271 - Hotline: 0933.77.8666

Giải pháp thông gió hiệu quả cho mọi công trình

QUẠT LY TÂM

TGCF101-3kW

HIỆU SUẤT CAO - VẬN HÀNH ỔN ĐỊNH - BỀN BỈ



LƯU LƯỢNG GIÓ LỚN
Đáp ứng đa dạng nhu cầu thông gió

KẾT CẤU BỀN BỈ
Vỏ thép sơn tĩnh điện, cánh thép chắc chắn

VẬN HÀNH ỔN ĐỊNH
Động cơ 3kW - 380V/3P

DỄ DÀNG LẮP ĐẶT
Truyền động trực tiếp, tiết kiệm không gian

Sức mạnh cho không gian sạch

THÔNG SỐ KỸ THUẬT

Model	TGCF101-3kW
Lưu lượng gió	4.200 m^3/h
Áp suất tĩnh	784 Pa
Công suất động cơ	3 kW
Điện áp	380V / 3P / 50Hz
Kiểu truyền động	Truyền động trực tiếp
Vật liệu vỏ	Thép sơn tĩnh điện
Vật liệu cánh	Thép
Kiểu quạt	Quạt ly tâm (hút/thổi)
Xuất xứ	Trần Gia - Việt Nam

KÍCH THƯỚC THAM KHẢO

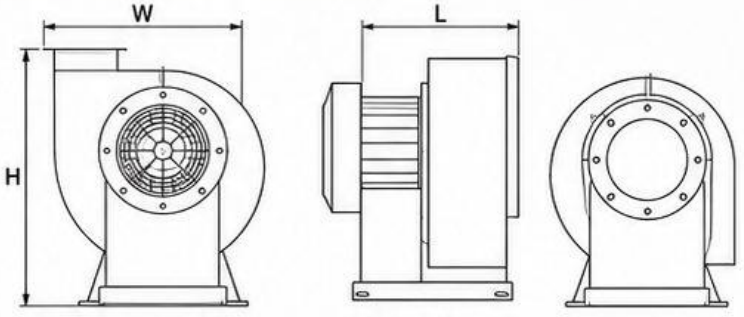

Kích thước chi tiết sẽ được cung cấp theo bản vẽ thực tế.

HÌNH ẢNH CHI TIẾT


CỬA HÚT (KHỚP NỐI DỄ DÀNG)


ĐỘNG CƠ 3kW 380V/3P

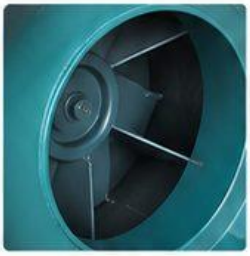
CÁNH THÉP CHẮC CHẮN


CHÂN ĐẾ VỮNG CHẮC

ỨNG DỤNG

- NHÀ XƯỞNG SẢN XUẤT
- TÒA NHÀ THƯƠNG MẠI
- HỆ THỐNG HÚT KHÓI, HÚT MÙI
- NGÀNH MÔI TRƯỜNG XỬ LÝ KHÍ THẢI